1 PLINTO PL01a - ARMATURA PRINCIPALE
1 : 50

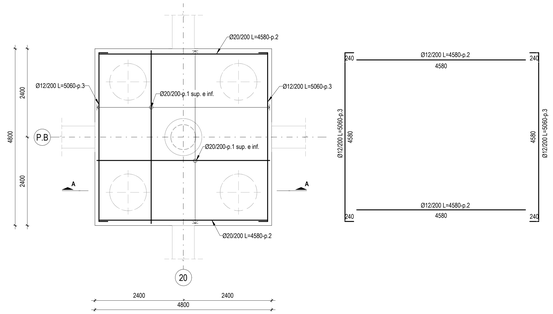

2 PLINTO PL01a - ARMATURA DI RINFORZO INFERIORE
1 : 50

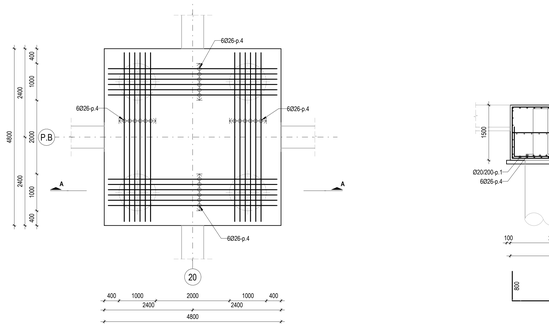

SEZIONE A- A
SCALA 1 : 50

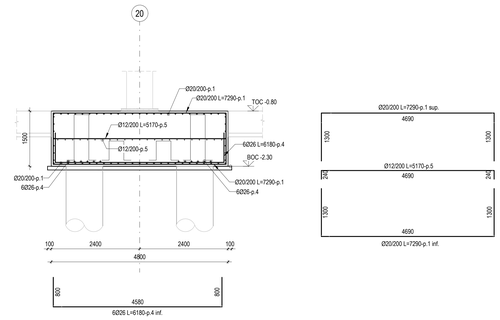

3 PLINTO PL01b - ARMATURA PRINCIPALE
1 : 50

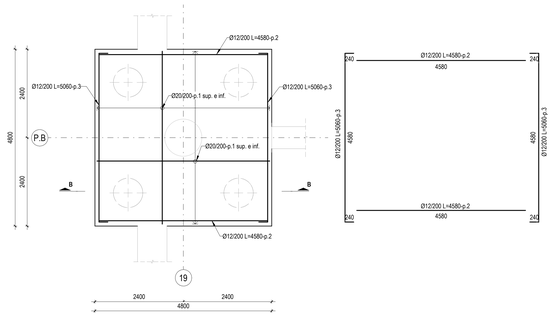

4 PLINTO PL01b - ARMATURA DI RINFORZO INFERIORE
1 : 50

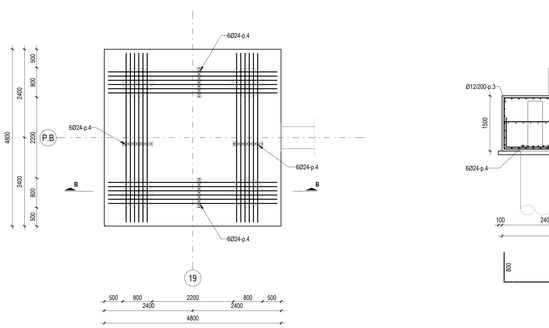

SEZIONE B- B
SCALA 1 : 50

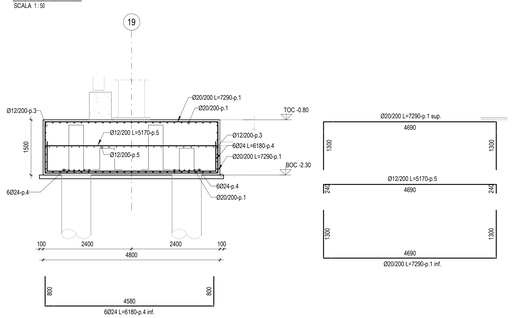

5 PLINTO PL02 - ARMATURA PRINCIPALE
1 : 50

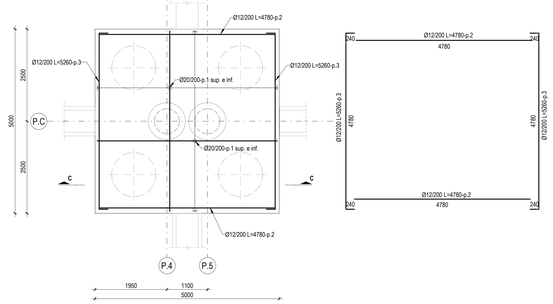

6 PLINTO PL02 - ARMATURA DI RINFORZO INFERIORE
1 : 50

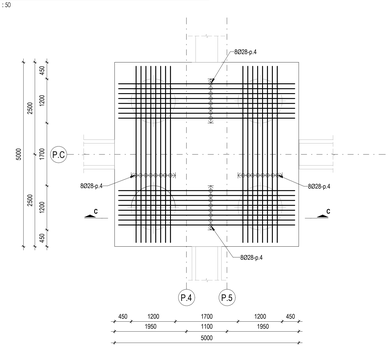

SEZIONE C- C
SCALA 1 : 50

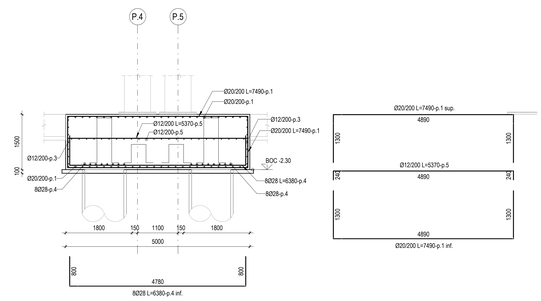

KEYPLAN

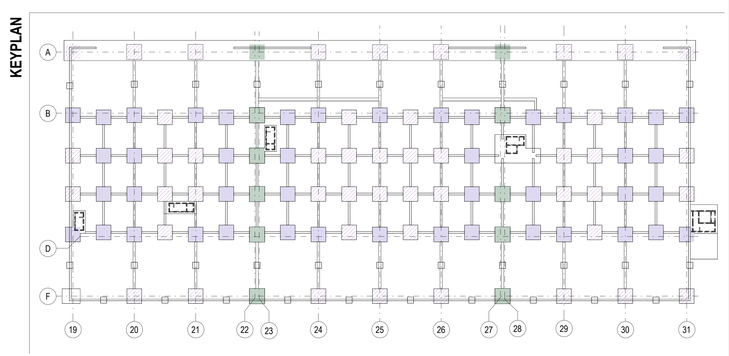

SPECIFICHE BARRE DI ARMATURA

PIEGATURA BARRE DI ARMATURA

LEGENDA DISTANZIATORI

DISTANZIATORE PER LE ARMATURE DELLE FONDAZIONI:

1Ø20 / 2m² PER PLINTI > 10m²
1Ø20 / m² PER PLINTI < 10m²

TABELLA FERRI DI ARMATURA

POSIZIONE (p.)	DIAMETRO (mm)	SAGOMATURA	A (cm)	B (cm)	C (cm)	LUNGHEZZA (cm)
PL01a						
1	20	A B C	130	469	130	729
2	12	A	458		0	458
3	12	A B C	24	458	24	506
4	26	A B C	80	458	80	618
5	12	A B C	24	469	24	517
PL01b						
1	20	A B C	130	469	130	729
2	12	A	458		0	458
3	12	A B C	24	458	24	506
4	24	A B C	80	458	80	618
5	12	A B C	24	469	24	517
PL02						
1	20	A B C	130	489	130	749
2	12	A	478		0	478
3	12	A B C	24	478	24	526
4	28	A B C	80	478	80	638
5	12	A B C	24	489	24	537

TABELLA PLINTI

COD.	LARGHEZZA(cm)	LUNGHEZZA(cm)	SPESSORE(cm)	QUANTITA'	DIAMETRO PALI (cm)	NUMERO PALI
PL01a	480	480	150	45	100	4
PL01b	480	480	150	47	80	4
PL02	500	500	150	11	120	4
PL03	588	480	150	1	100	4
PL04	200	200	70	32	-	-
PL05	733	400	80	1	80	4
PL06	1060	400	80	1	80	6
PL07	852	385	80	1	80	6
PL08	1010	930	120	1	100	6
PL09	852	940	80	1	100	6

NOTE

- TUTTE LE QUOTE DEL PROGETTO SONO ESPRESSE IN MILLIMETRI (OVE NON DIVERSAMENTE INDICATO).
- LA QUOTA 0.00 è DA RIFERIRSI ALLO 0.00 ARCHITETTONICO ED A CONCIDENTE ALLA QUOTA + 9.70s.l.m.m.
- PER LE NOTE GENERALI RIFERISI ALL'ELABORATO: A01SP-E-LL-00-STR-DI-00-A.
- IL TERRENO UTILIZZATO PER LE OPERAZIONI DI RENTERIO DOVRà ESSERE BEN COMPATTATO E COMUNQUE CON CARATTERISTICHE NON INFERIORI A QUELLE DEL TERRENO NATURALE.
- IL TERRENO PRELEVATO DALLE OPERAZIONI DI SCAVO ANDRà SOTTOPOSTO AL CONTROLLO DELLA DL PER EVIDENZIARE EVENTUALI DIFFORMITà RISPETTO ALLE INDAGINI EFFETTUATE.
- TUTTE LE MISURE DOVRANNO ESSERE VERIFICATE IN CANTIERE DALL'IMPRESA ED EVENTUALMENTE ADATTATE ALLE ESIGENZE IN ACCORDO CON LA DL ED IL PROGETTISTA, OVE NECESSARIO.
- PER ARMATURA PALI DI FONDAZIONE FARE RIFERIMENTO ALL'ELABORATO: A01SP-E-L1-01-STR-DI-02-A
- PER POSIZIONE FONDAZIONI FARE RIFERIMENTO AGLI ELABORATI: A01SP-E-L1-01-STR-PI-06-A, A01SP-E-L1-01-STR-PI-07-A, A01SP-E-L1-01-STR-PI-08-A, A01SP-E-L1-01-STR-PI-09-A, A01SP-E-L1-01-STR-PI-10-A
- PREVEDERE I TIRAFONDI PRIMA DEL GETTO.

CARATTERISTICHE MATERIALI - TERMINAL PARTENZE (AMBITO 01)

CLASSE DI ESECUZIONE SECONDO UNI1090: EXC3

PALI DI FONDAZIONE	- CALCESTRUZZO ARMATO IN OPERA - ACCIAIO PER C.A.	C32/40, XS1-XS2, SCC (copriferro nom. 80mm), d. inerti≤ 16mm, a/c=0.45, contenuto min. cemento 360 kg/m³ B450C, 1.15 <= γ_{Rd} < 1.35
PLINTI DI FONDAZIONE (ZATTERE E BAGGIOLI)	- CALCESTRUZZO ARMATO IN OPERA - ACCIAIO PER C.A.	C32/40, XS1, S4 (copriferro nom. 55mm) B450C, 1.15 <= γ_{Rd} < 1.35
TRAVI DI FONDAZIONE	- CALCESTRUZZO ARMATO IN OPERA - ACCIAIO PER C.A.	C32/40, XS1, S4 (copriferro nom. 55mm) B450C, 1.15 <= γ_{Rd} < 1.35
ELEVAZIONI (PILASTRI)	- CALCESTRUZZO ARMATO IN OPERA - ACCIAIO PER C.A. - ACCIAIO	C32/40, XC1, S4 (copriferro nom. 55mm) B450C, 1.15 <= γ_{Rd} < 1.35 S355 - UNI EN 10025-2 (tensione di rottura 510MPa; tensione di snervamento 355 MPa)
ELEVAZIONI (TRAVI)	- ACCIAIO - LEGNO LAMELLARE	S355 - UNI EN 10025-2 (tensione di rottura 510MPa; tensione di snervamento 355 MPa) GL28h - UNI EN 14080
ELEVAZIONI (MURI E RAMPE SCALE)	- CALCESTRUZZO ARMATO IN OPERA - ACCIAIO PER C.A.	C32/40, XC1, S4 (copriferro nom. 55mm) B450C, 1.15 <= γ_{Rd} < 1.35
ORIZZONTAMENTI (SOLAI)	- CALCESTRUZZO ARMATO IN OPERA - ACCIAIO PER C.A. - LASTRE ALVEOLARI (GETTO COMPLETAMENTO) - TAVOLATO	C32/40, XC1, S4 (copriferro nom. 55mm) B450C, 1.15 <= γ_{Rd} < 1.35 C32/40, XC1, S4 (copriferro nom. 55mm) C24 - ETA 20/1323 - UNI EN 14081
STRUTTURE MISTE (COLONNE E TRAVI)	- ACCIAIO - CALCESTRUZZO ARMATO IN OPERA - ACCIAIO PER C.A.	S355 - UNI EN 10025-2 (tensione di rottura 510MPa; tensione di snervamento 355 MPa) C32/40, XC3 B450C, 1.15 <= γ_{Rd} < 1.35
SALDATURE E BULLONATURE	- ACCIAIO	Norma UNI EN ISO 4063:2011 Giunti di prima classe, testa a testa, a croce od a T, a completa penetrazione; giunti con cordoni d'angolo a completo ripristino delle sezioni resistenti unite. Bulloni 8.8 (EN 15048)
PROTEZIONE STRUTTURE METALLICHE	- STRUTTURE PORTANTI CON REQUISITO R60 - STRUTTURE METALLICHE SECONDARIE	Ciclo di verniciatura per protezione alla corrosione e al fuoco come da indicazioni presenti nella tavola delle note generali (cf. A01SP-E-LL-00-STR-DI-00-A) Zincatura a caldo spessore minimo 85 micron (UNI EN ISO 1461)
ALTRO	- BARRE FILETTATE TIRAFONDI	8.8

PIANTA CHIAVE

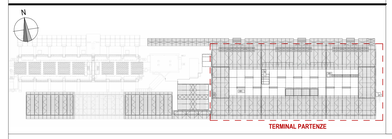

ENAC
ENTE NAZIONALE PER L'AVIAZIONE CIVILE
Ente Nazionale per l'Aviazione Civile

AEROPORTO CIVILE DI LAMEZIA TERME (CZ)

SACAL

LOTTO L1 - Sviluppo aerostazione passeggeri
CUP: H84G22000030009
LOTTO L2 - Interventi per la security e la digitalizzazione
CUP: H86I22000390002
LOTTO L6 - Potenziamento delle reti di sottoservizi e impianti tecnologici
CUP: H84G22000060009

PROGETTO ESECUTIVO

LOTTO L1

TERMINAL PARTENZE - AMBITO 01
ARMATURE PLINTI DI FONDAZIONE - TAV.1

GRUPPO DI PROGETTAZIONE
Raggruppamento Temporaneo di Professionisti

	Direttore Tecnico e Responsabile integrazione prestazioni specialistiche: ing. Filippo Buscia Geologia: dott. Emanuele Fresia Progettazione strutture: ing. Alessandro Cacciatori Project Manager: ing. Emanuela Perina CSP: arch. Elisabetti Forcer	Direttore Tecnico: ing. Giambattista Paretti Progettazione Specialistica Impianti: ing. Marco Bergami P.I. Daniele Tragni ing. Enrico Facchinetti
AERTEC	VALLE 3.0	incide
Direttore tecnico: ing. Aeronautico Carlos Berenguer López Responsabile sistemi di trasporto: ing. Pedro Tena Calderón	Direttore tecnico: arch. Emanuela Valle Progettazione architettonica: arch. Maria Camilla Valle arch. Leonardo Giovannozzi	Direttore tecnico e progettazione strutturale: ing. Gianluca Valterini Coordinatore progettazione strutture ing. Matteo Peghinzoni

CODICE ELABORATO								REVISIONE			
Fase	Lotto	Ambito	Disciplina	Tipo	Numero	Rev	Scala	Id.	Data	Descrione	
E	L1	01	STR	DI	08	A	Come indicato	00	TERMINAL 2024	EMISSIONE	

NOME FILE: **AI01SP-E-L1-01-STR-DI-08-A.dwg** **REDAZIONE:** I. ZOCCARATO INCIDE

Visto del Committente: **Società Aeroportuale Calabrese S.p.A.**

INTERVENTO FACENTE PARTE DEL Contratto istituzionale di Sviluppo "CIS VOLARE"	IL RESPONSABILE DEL PROCEDIMENTO: ing. Ferdinando Saracco	IL POST HOLDER DI AREA: OPERATIONAL SERVICES MANAGER: Emilio Parrilla PASSENGER EXPERIENCE MANAGER: Sabrina Milelli PH PROGETTAZIONE: Ferdinando Saracco

Approvazione **ENAC:**